Lidere con velocidad

Estableciendo el ritmo de la visión artificial

SERIE IN-SIGHT 3800

COGNEX

COGNEX

SERIE IN-SIGHT 3800

Un sistema de visión “todo en uno” que satisface sus necesidades de visión

Alta velocidad, alta resolución, alta flexibilidad.
El In-Sight® 3800 lo tiene todo.

Este avanzado sistema de visión ofrece una solución poderosa, aún fácil de usar, para las inspecciones automatizadas. Incorporado con una variedad completa de poderosas herramientas basadas en reglas e innovadora tecnología Edge Learning, In-Sight 3800 resuelve una amplia variedad de aplicaciones de fabricación, desde la detección de defectos y la verificación del montaje hasta la lectura de caracteres y más.

- Ejecute más inspecciones en menos tiempo.
- Mejore la exactitud de sus resultados.
- Ajuste la escala de su solución sin complicaciones.

Ejecute más inspecciones en menos tiempo

Maximice la capacidad productiva con procesamiento de alta velocidad y una configuración rápida.

Las herramientas operan dos veces más rápido que en los sistemas de visión de generaciones anteriores, ofreciendo el máximo poder y desempeño para cualquier trabajo.

PÁGINA 4

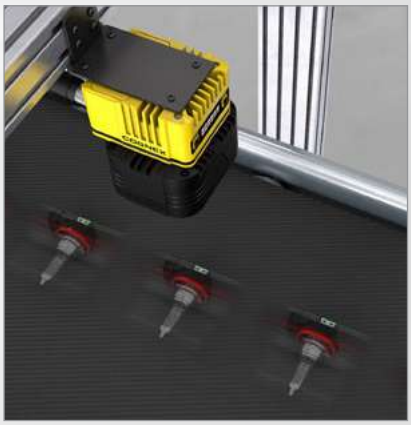

La avanzada funcionalidad de clasificación y OCR automatiza una variedad de tareas, desde simples hasta complejas.

PÁGINA 4

Mejore la exactitud de sus resultados

Genere imágenes de alta resolución y alto contraste que detectan incluso los defectos más sutiles.

La iluminación multicolor integrada se ajusta a una amplia variedad de requisitos y condiciones operativas de las aplicaciones.

PÁGINA 11

El exclusivo alto rango dinámico plus (HDR+) optimiza la formación de imágenes en una misma adquisición.

PÁGINA 12

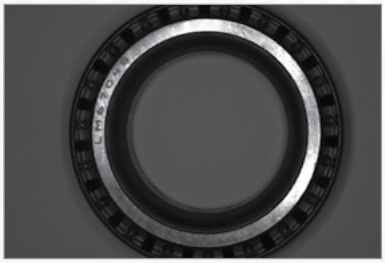

Sin HDR

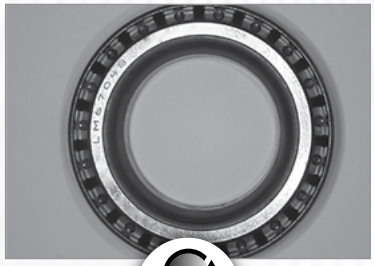

HDR+

Ajuste la escala de su solución sin complicaciones.

Cree tareas en una plataforma de software común que apoya el ajuste de la escala entre productos In-Sight y ofrece facilidad de uso "apuntar y hacer clic" y avanzadas opciones de configuración.

La robusta creación de tareas mediante hojas de cálculo brinda un mayor control de los parámetros de las herramientas para tareas complejas.

PÁGINA 8

La intuitiva interfaz de EasyBuilder® simplifica el flujo de trabajo de capacitación para una implementación rápida.

PÁGINA 9

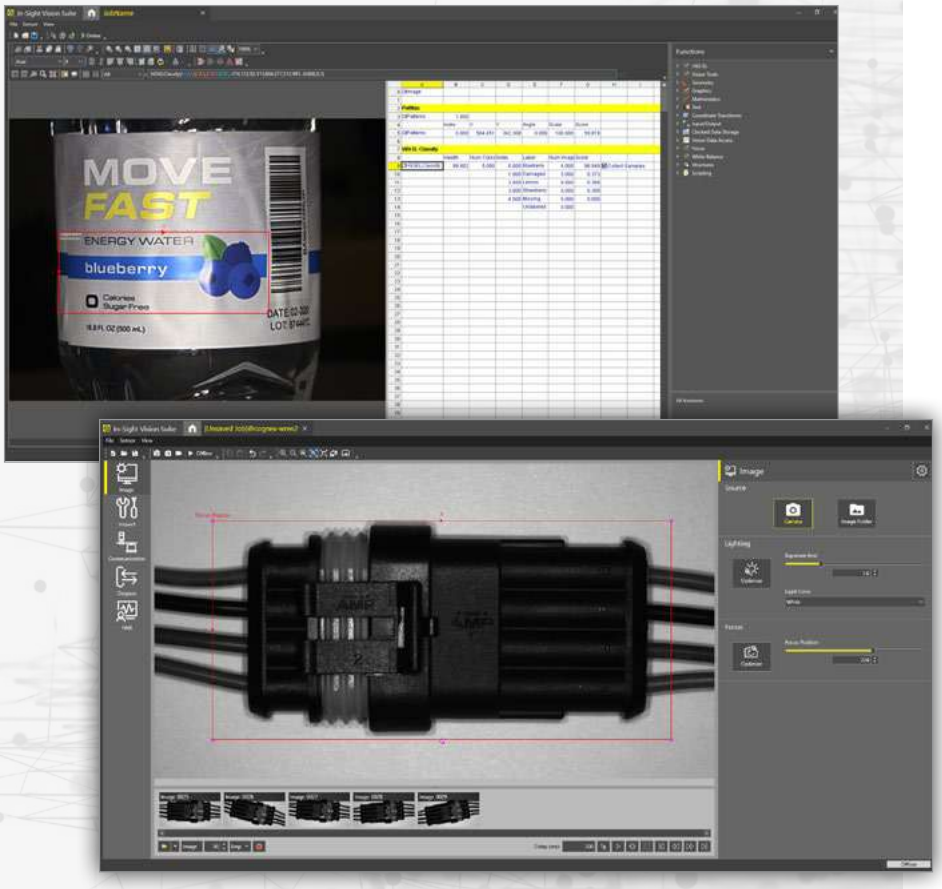

El conjunto completo de herramientas resuelve tareas de distintas complejidades

Al integrar la inteligencia artificial y herramientas basadas en reglas en un mismo sistema de visión, el In-Sight 3800 maneja una extensa variedad de aplicaciones de detección de errores. Las herramientas pueden usarse en forma individual para tareas sencillas o combinarse para problemas más desafiantes.

VELOCIDADES DE PROCESAMIENTO DE HERRAMIENTAS DE DOS A CUATRO VECES MÁS RÁPIDAS
que en sistemas anteriores*

HASTA 2500 PIEZAS/MINUTO
puede inspeccionarse con el In-Sight 3800

Herramientas de inteligencia artificial (IA)

El In-Sight 3800 incorpora poderosas herramientas de Edge Learning que aprovechan la tecnología basada en inteligencia artificial para procesar imágenes en dispositivo, es decir, “en el borde” de donde se recopilan los datos, generando resultados precisos en tiempo real.

Las herramientas Edge Learning son fáciles de usar e implementar con entrenamiento mediante ejemplos, sin experiencia requerida.

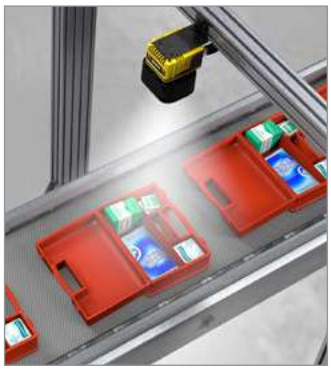

ViDi EL Classify

Obtenga algo más que un resultado estándar de Bueno/Malo con ViDi™ EL Classify. La herramienta identifica y clasifica piezas en función de múltiples características o detalles. Esto les permite a los usuarios clasificar defectos en distintas categorías e identificar correctamente piezas con variaciones, para así automatizar una amplia variedad de tareas.

ViDi EL Read

Lea fácilmente caracteres sobre superficies reflejantes, de bajo contraste y no planas. La herramienta ViDi EL Read descifra una amplia variedad de texto, incluso texto multilínea, utilizando tecnología avanzada de reconocimiento óptico de caracteres (optical character recognition, OCR).

Entrenamiento

Las herramientas ViDi EL pueden entrenarse en minutos, con tan solo cinco a diez imágenes de muestra de las clases relevantes o los caracteres.

Puntaje de confianza

Obtenga información visual en tiempo real sobre la precisión de sus resultados. El puntaje de confianza verifica si la herramienta ViDi EL predijo correctamente el resultado, lo que se traduce en menos intervención manual e inspecciones más confiables.

*El desempeño de la herramienta basada en reglas es dos veces más rápido que en las series In-Sight 7800/7900. El desempeño de la herramienta de inteligencia artificial es de tres a cuatro veces más rápido que en la serie In-Sight 2800.

Ejemplos de clasificación

Productos de consumo: Detectar la presencia o ausencia de productos en kits y ejecutar la clasificaciones de ROI múltiples

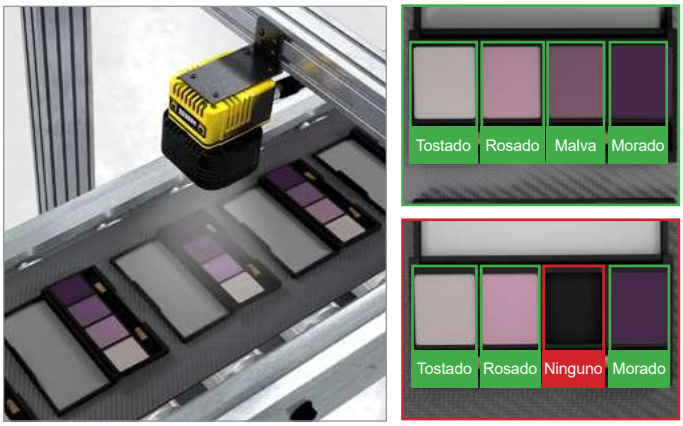

Baterías para vehículos eléctricos (VE): Revisar las piezas en busca de defectos a nivel de superficie

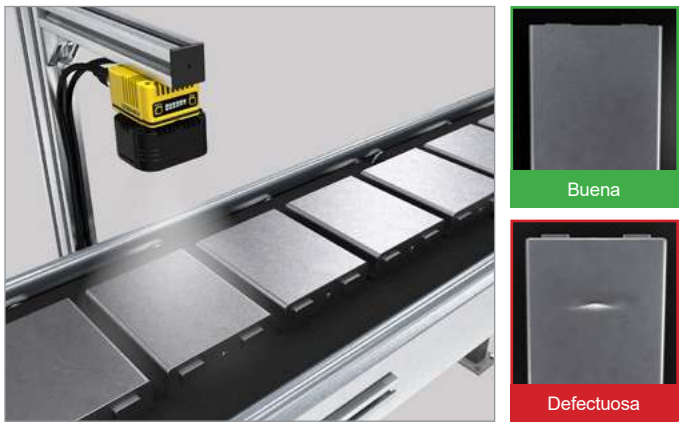

Electrónica automotriz: Detectar la presencia o ausencia de componentes y clasificar defectos

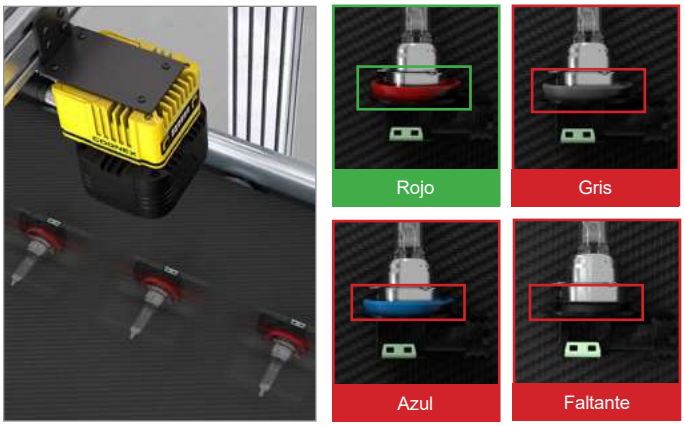

Piezas automotrices: Inspeccionar si hay defectos mecánicos

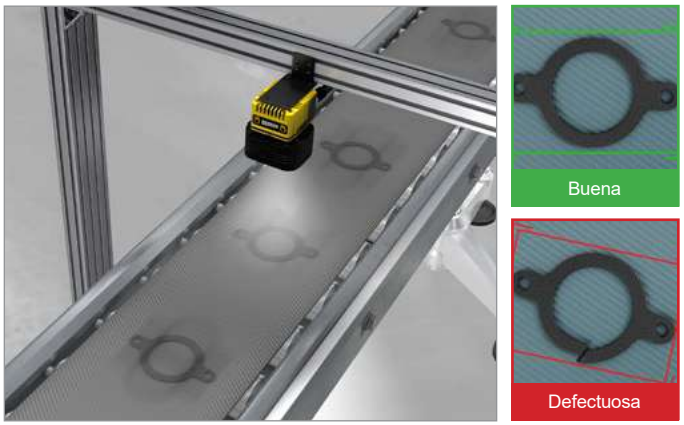

Productos de consumo: Clasificar aromas o sabores en empaques

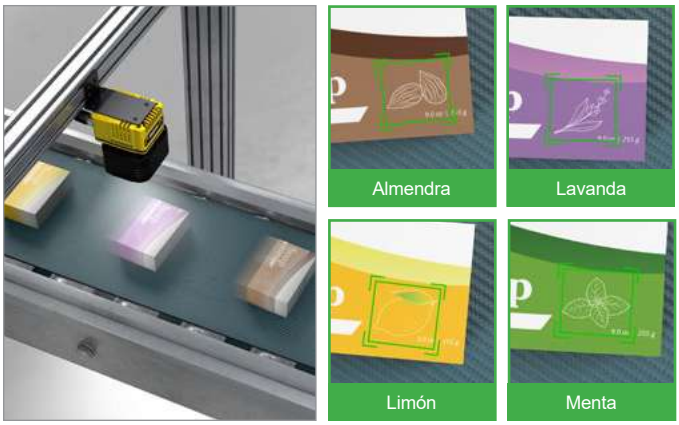

Alimentos y bebidas: Identificar componentes dañados o faltantes

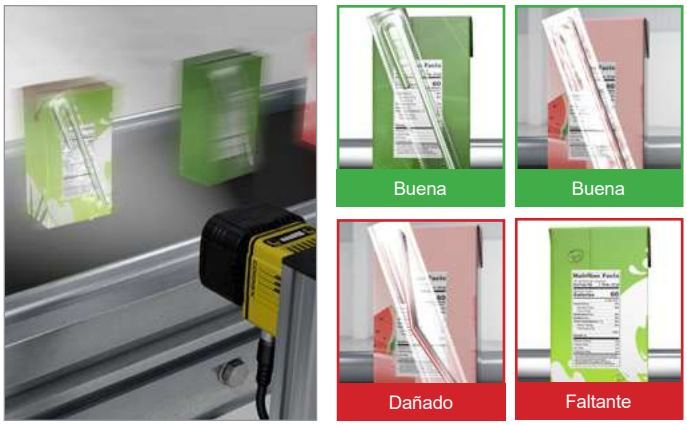

Ejemplos de reconocimiento óptico de caracteres (OCR)

Logística: Leer múltiples líneas de texto en diversos tipos de paquetes

Producto de consumo: Descifrar códigos de lotes sobre fondos variables

Automotriz: Leer códigos en superficies de bajo contraste y reflejantes

Productos farmacéuticos: Realizar la verificación en línea a altas velocidades

Automotriz: Descifrar texto difícil de leer grabado en superficies metálicas

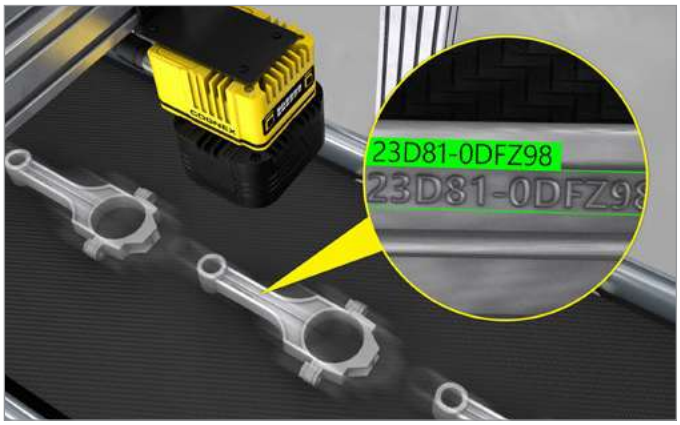

Alimentos y bebidas: Leer códigos de lote y fechas de caducidad en superficies irregulares

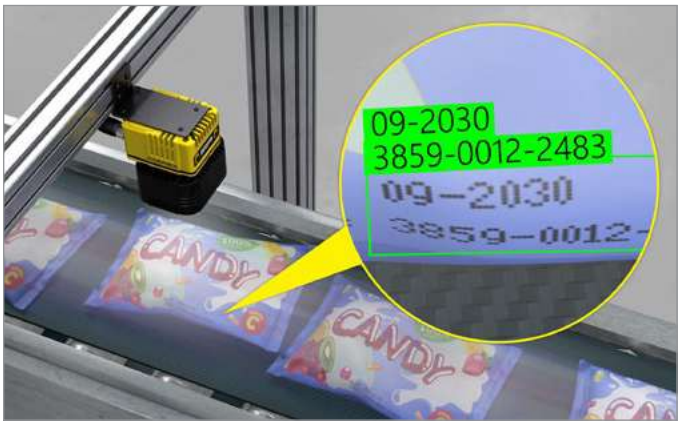

Herramientas de visión basadas en reglas

In-Sight 3800 también está equipado con una vasta biblioteca de herramientas de visión tradicionales comprobadas en la industria, que le permiten medir distancias y blobs (regiones de píxeles), contar píxeles y patrones, leer códigos, guiar robots, realizar operaciones matemáticas y lógicas, y más. Estas herramientas funcionan dos veces más rápido en In-Sight 3800 que en sistemas anteriores, de manera que podrá resolver aplicaciones con mayor celeridad y manejar velocidades de línea más rápidas.

Lectura de códigos de barras: Leer códigos en superficies curvas

Brillo: Detectar la presencia o ausencia de componentes según variaciones en los niveles de brillo

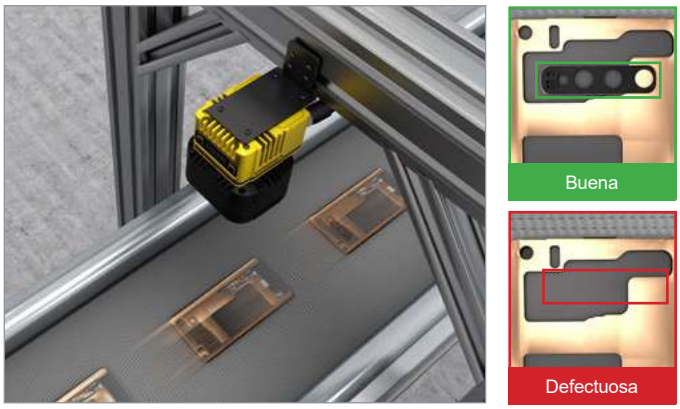

Calibración: Medir la distancia entre componentes

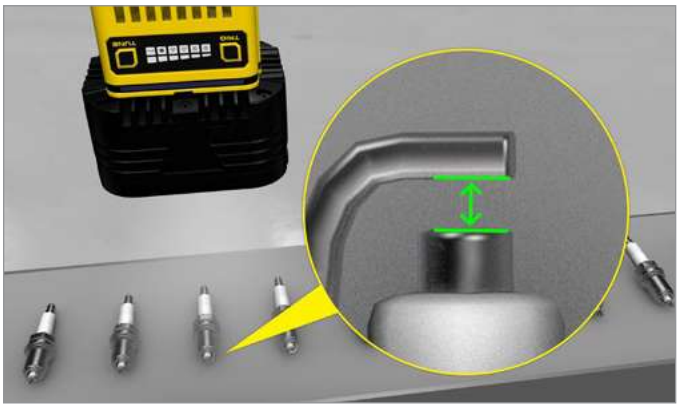

Guiado robótico: Recolectar y colocar productos terminados en contenedores

Conteo: Contar componentes para verificar la integridad

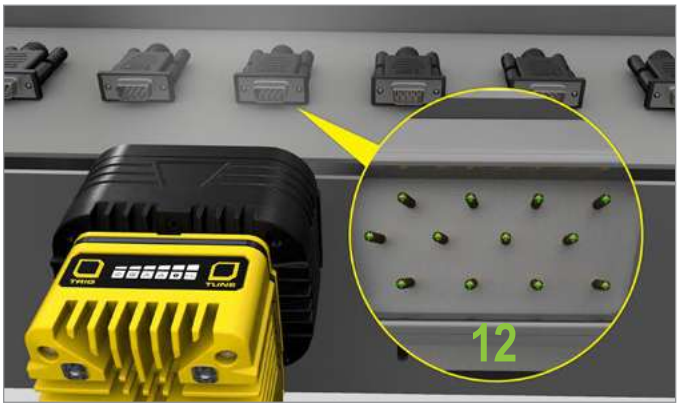

Lectura de códigos y OCR: Leer códigos 2D y texto de manera simultánea

Plataforma de software común que ofrece opciones de desarrollo flexibles

El software In-Sight Vision Suite es común entre todos los productos In-Sight e incluye dos entornos de programación, hoja de cálculo y el EasyBuilder, que le permiten ajustar la escala de su solución sin complicaciones a medida que evolucionen las necesidades de su empresa.

La hoja de cálculo guía a los usuarios por aplicaciones avanzadas

La interfaz de hoja de cálculo de In-Sight le permite configurar y ejecutar tareas rápidamente, sin necesidad de programación. Este robusto entorno de desarrollo le brinda la flexibilidad para realizar ajustes críticos a los parámetros de trabajo, de modo que pueda adaptar sus aplicaciones según cambien los requisitos.

La poderosa interfaz de **hoja de cálculo** permite que los usuarios resuelvan aplicaciones complejas.

	A	B	C	D	E	F	G	H	I
0	☐Image								
1									
2	PatMax								
3	☐Patterns	1.000							
4		Index	X	Y	Angle	Scale	Score		
5	☐Patterns	0.000	564.451	342.308	0.069	100.000	59.819		
6									
7	ViDi EL Classify								
8		Health	Num Class	Index	Label	Num Image	Score		
9	☐ViDiELClassify	99.882	5.000	0.000	Blueberry	8.000	98.949	☑Collect Samples	
10				1.000	Damaged	5.000	0.373		
11				2.000	Lemon	6.000	0.369		
12				3.000	Strawberry	6.000	0.309		
13				4.000	Missing	6.000	0.000		
14					Unlabeled	0.000			
15									

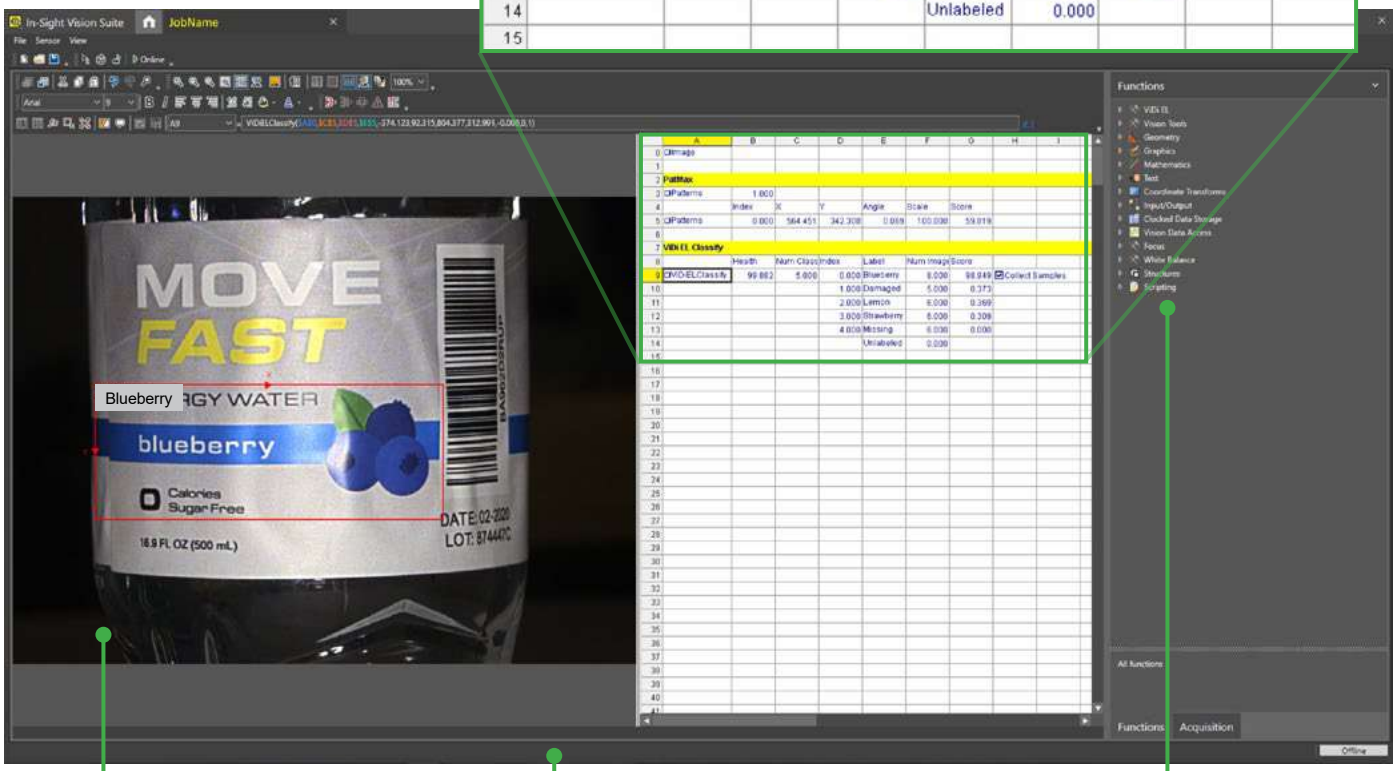

Facilidad para revisar y recuperar archivos, con reproducción de imágenes

Conjunto completo de funciones de E/S y comunicaciones que optimiza la integración con la fábrica

Conjunto completo de **herramientas de visión basadas en inteligencia artificial y reglas**

El entorno de desarrollo EasyBuilder simplifica la instalación y proporciona un retorno rápido

Con su programación de tipo “apuntar y hacer clic”, la interfaz EasyBuilder de In-Sight Vision Suite es ideal para desarrollar tareas simples o comunes. El proceso intuitivo guía a los desarrolladores paso por paso por la configuración, desde la captura de imágenes hasta el resultado final y más, lo que permite a usuarios nuevos y experimentados configurar aplicaciones de visión.

Simple configuración de aplicación **paso por paso**

Funcionalidad **“apuntar y hacer clic”** centrada en la imagen que les permite a los usuarios configurar herramientas rápidamente

Capture imágenes en vivo o cargue bibliotecas existentes

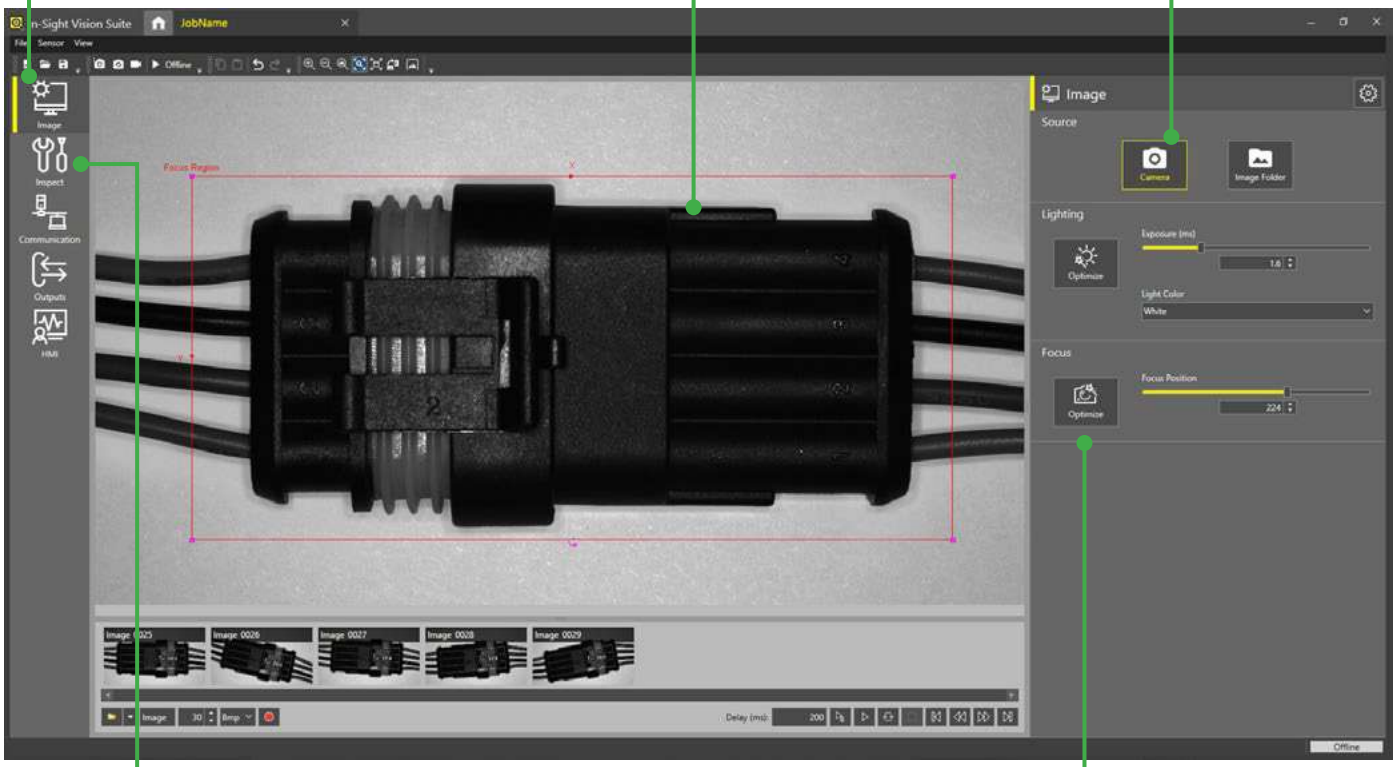

Conjunto completo de herramientas de visión tradicionales basadas en reglas y **herramientas innovadoras de Edge Learning**

Rápida formación de imágenes en **dos clics**

Optimizar la exposición

Optimizar el enfoque

La interfaz HMI basada en la web ofrece prueba y optimización de aplicaciones en tiempo real

El In-Sight 3800 brinda acceso a una interfaz hombre-máquina basada en la web que permite la visualización en tiempo de ejecución. Desde la interfaz, los usuarios pueden ver resultados de las inspecciones y modificar los parámetros de configuración para optimizar la aplicación.

EasyView muestra etiquetas de las tareas en un formato simplificado

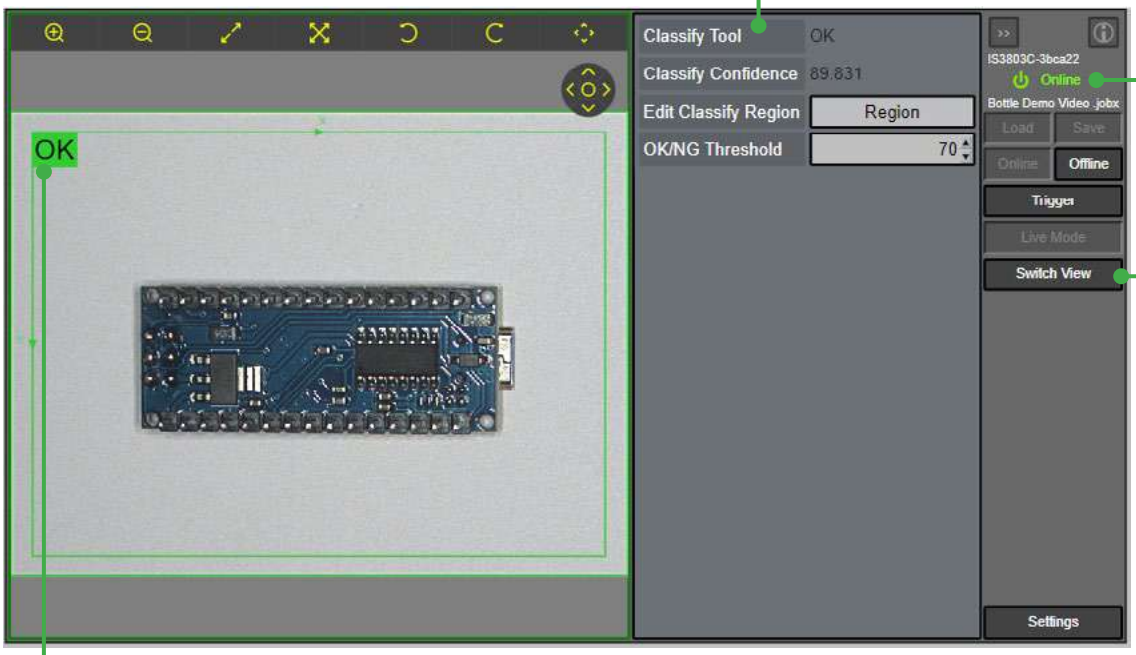

Indicador de estado en línea/ fuera de línea

Tablero de control que les permite a los usuarios gestionar el dispositivo a través de la interfaz web

Los gráficos superpuestos muestran la salida de la aplicación con claridad

CustomView muestra la configuración avanzada de la hoja de cálculo

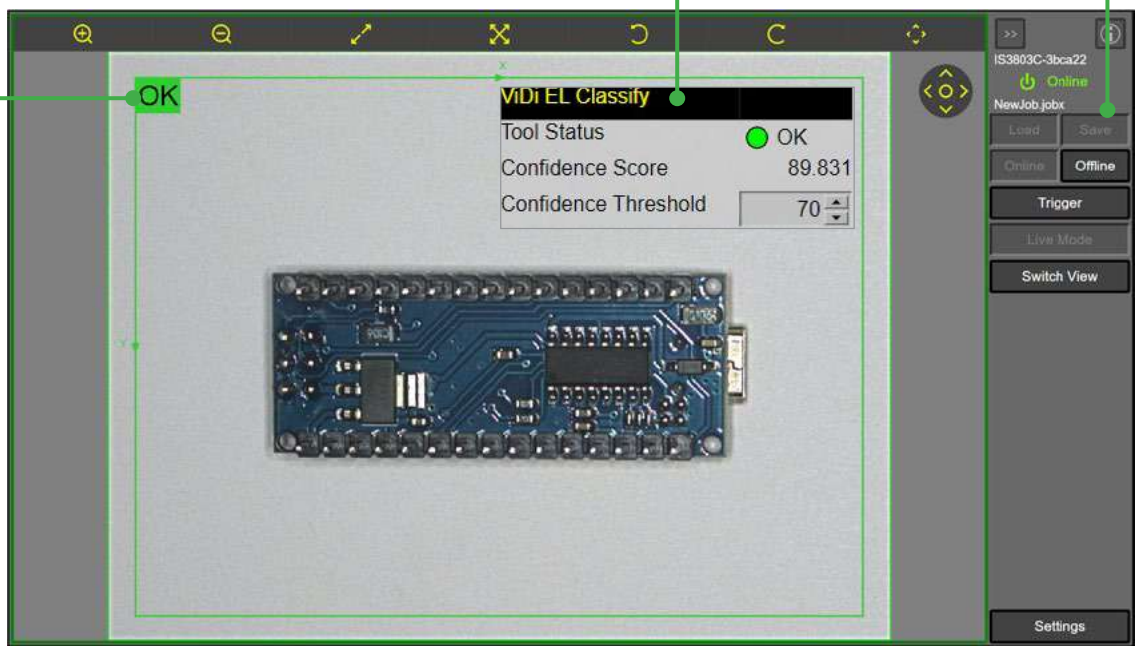

Sistema de visión completo que resuelve una amplia variedad de aplicaciones

El In-Sight 3800 está diseñado y fabricado con el conjunto completo de innovadoras herramientas de visión Cognex y funciones convenientes que permiten una automatización rápida y confiable.

Opciones de resolución de 1.6, 3.2 y 5 MP

Accesorios ópticos intercambiables en el campo aumentan la flexibilidad de las aplicaciones

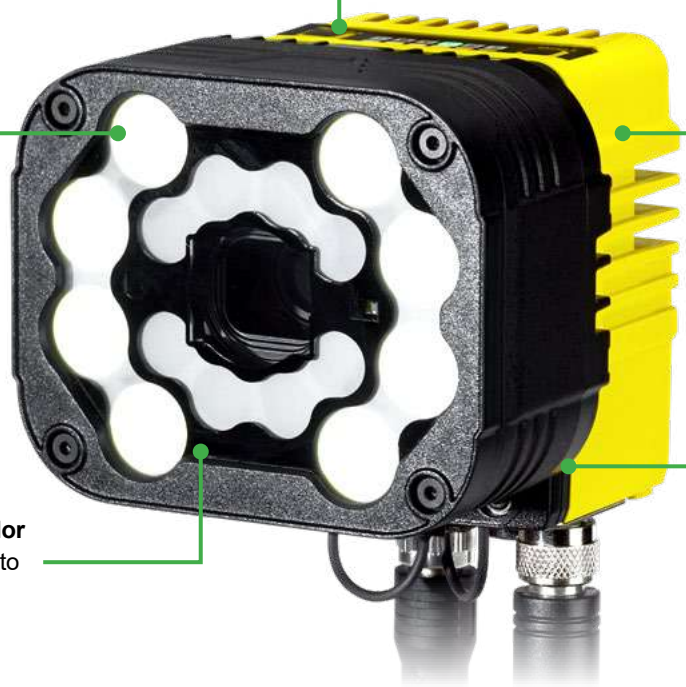

Carcasa con clasificación IP67

Luces indicadoras para retroalimentación del operador

El HDR+ monocromático y a color crea imágenes de alta calidad y alto contraste

Iluminación integrada potente y flexible

Las opciones de iluminación multicolor (RGBW e IR) le permiten optimizar el contraste de la imagen para la aplicación, sin importar las condiciones operativas. Basta el clic de un botón en In-Sight Vision Suite para cambiar el color de la luz y generar imágenes de alta resolución para inspecciones más precisas.

Pieza real

Luz roja:
Los números no son claros

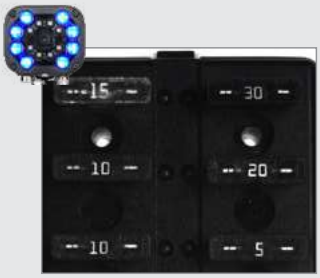

Luz azul:
Los números son claros

Tecnología innovadora que avanza los límites de alto rango dinámico (HDR)

HDR+ mejora las capacidades de la tecnología HDR al optimizar el contraste automáticamente. Esto crea una imagen más uniforme y detallada en una misma captura. Disponible en opción monocromática o a color, HDR+ ofrece alto contraste y una calidad de imagen que le permite:

- Ver características que antes no eran visibles
- Reducir la intensidad de la luz
- Aumentar la profundidad de campo

Inspección de piezas y OCR

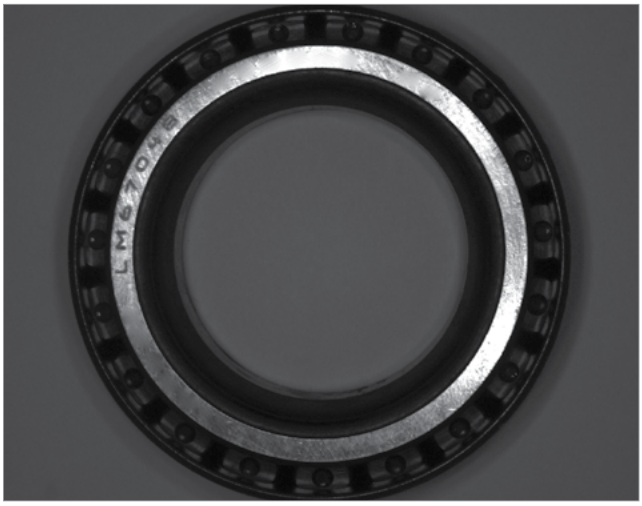

Sin HDR: Las piezas incorporadas no son claras.

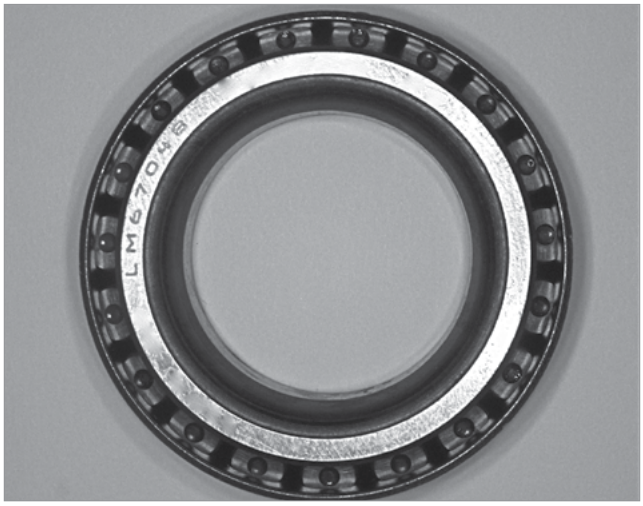

Con HDR+: El código de serie y los rodimientos son visibles.

Mayor profundidad de campo

HDR+ reduce la sobreexposición y la subexposición, brindando una mayor profundidad de campo que la tecnología de HDR estándar y los sensores de procesamiento de imágenes convencionales.

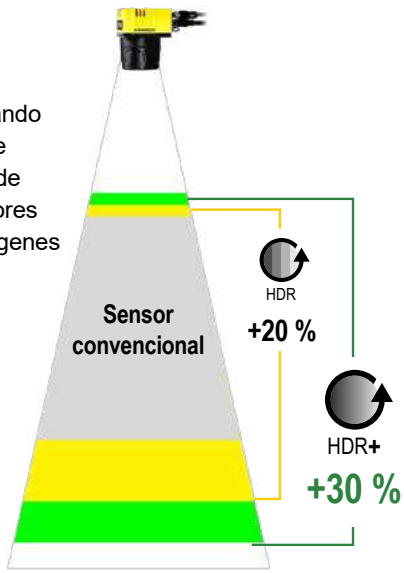

Velocidades de línea más rápidas

HDR+ disminuye de manera significativa los tiempos de exposición, lo que le permite acomodar las líneas hasta un 80 % más rápido.

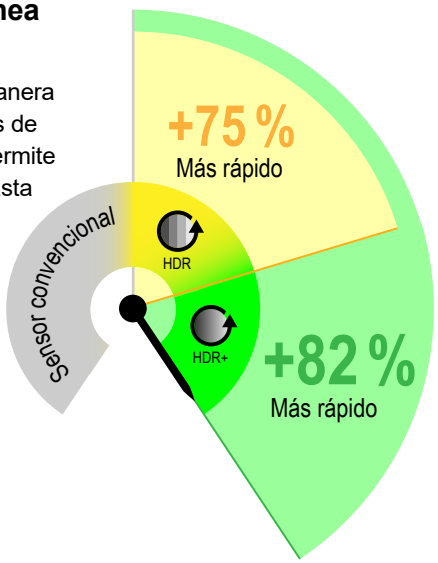

Arquitectura escalable para las necesidades actuales y futuras

La serie In-Sight 3800 ofrece una amplia variedad de accesorios y componentes modulares. Esta flexibilidad permite que los usuarios se adapten para mantenerse a la par de las exigencias cambiantes, como nuevos cambios, velocidades de línea más rápidas y estándares de calidad más altos.

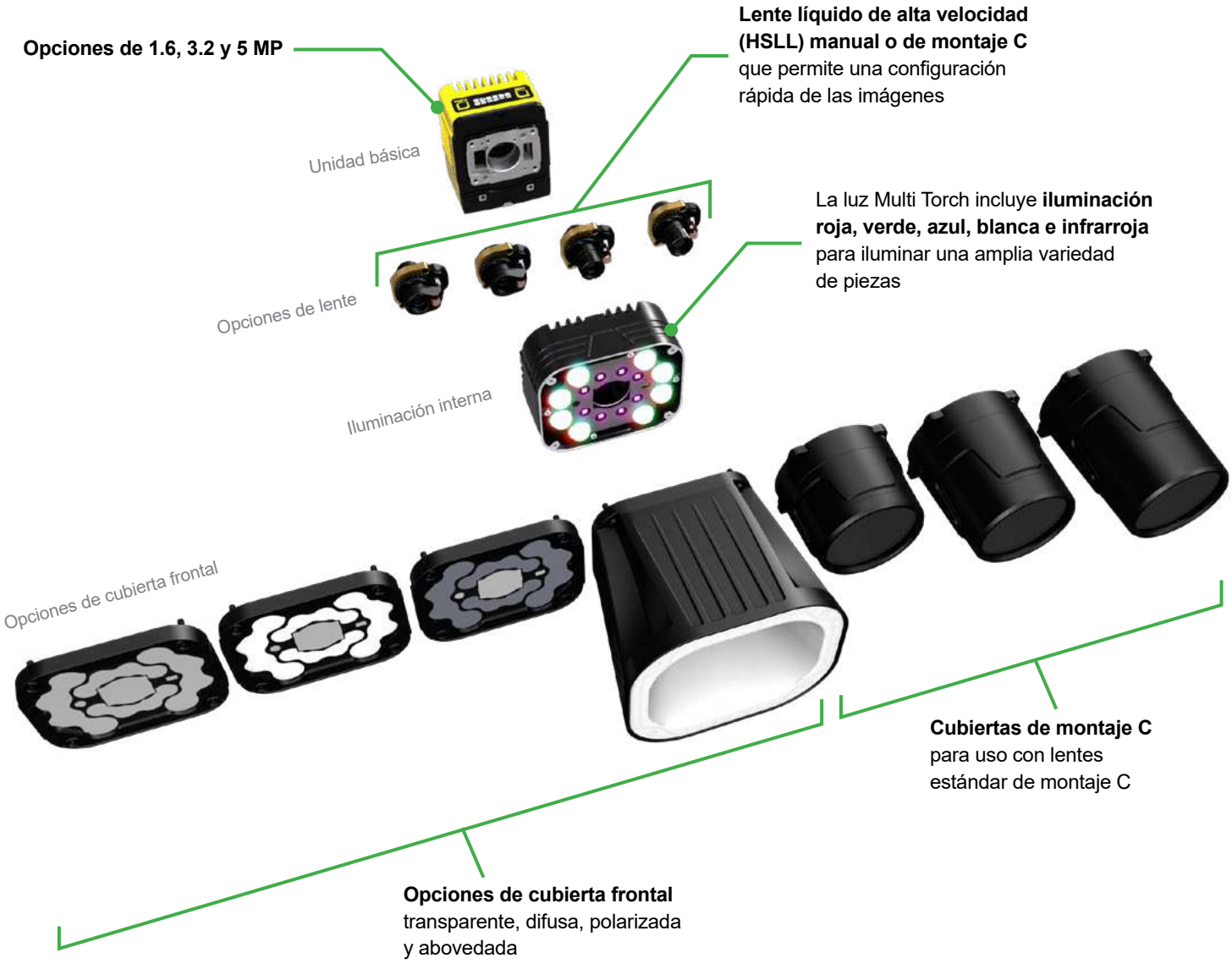

¿Necesita ayuda para configurar su sistema?

Vea este video explicativo que lo guía paso por paso por el proceso de configuración.

www.cognex.com/es-mx/in-sight-3800-buildup

ESPECIFICACIONES DE LA SERIE IN-SIGHT 3800

Sensor de imagen	IS3801M	IS3801C	IS3803M	IS3803C	IS3805M	IS3805C
Profundidad de bits	Monocromático de 8 bits	Color de 24 bits	Monocromático de 8 bits	Color de 24 bits	Monocromático de 8 bits	Color de 24 bits
Fotogramas por segundo (máximo, resolución completa)	125 fps	52 fps	47 fps	30 fps	32 fps	21 fps
Tipo de sensor	CMOS de 1/2.3", obturador global		CMOS de 1/1.8", obturador global		CMOS de 2/3", obturador global	
Propiedades del sensor	Diagonal de 6.3 mm, 3.45 x 3.45 µm píxeles cuadrados		Diagonal de 8.9 mm, 3.45 x 3.45 µm píxeles cuadrados		Diagonal de 11.1 mm, 3.45 x 3.45 µm píxeles cuadrados	
Resolución máxima de imagen (píxeles)	1440 x 1080		2048 x 1536		2448 x 2048	
Velocidad del obturador electrónico	19.5 µs a 200,000 µs		25.1 µs a 200,000 µs		19.1 µs a 200,000 µs	

Sistema de visión	
Memoria	4 GB
Tipo de lente	Lente líquido de alta velocidad Cognex de montaje C con enfoque automático, o lente de enfoque manual Cognex (se utiliza con el accesorio de iluminación Multi-Torch).
Activador	1 entrada de activador de captura optoaislado.
Entradas discretas	1 entrada de activador de captura optoaislado. Hasta 3 entradas de propósito general al conectarse al cable multiconector.
Salidas discretas	Hasta 4 salidas de alta velocidad al conectarse al cable multiconector.
LED de estado	Anillo indicador y LED "aprobado/ no aprobado", LED de red y LED de error.
Vida útil del lente líquido de alta velocidad	Número de ciclos de enfoque: 1800 millones de ciclos
Memoria de trabajo/ programa	7.2 GB de memoria flash no volátil; almacenamiento ilimitado a través de dispositivos de red remotos.
Memoria de procesamiento de imágenes	512 MB SDRAM
Comunicaciones de red	2 puertos Ethernet, 10/100/1000 BaseT con MDIX automático. Protocolo TCP/IP IEEE 802.3. Compatible con DHCP, configuración de dirección IP estática y de enlace local.
Consumo de energía	24 VCC ± 10 %, 2.0 A máximo.
Potencia de salida	24 VCC a 1.0 A máximo a luz externa.
Material	Carcasa de aluminio moldeado y extruido.
Terminado	Pintado.
Montaje	Cuatro orificios de montaje con rosca M3. Consulte la sección Accesorios para ver las monturas compatibles. Patrón: 38.5 × 58.5 mm (1.52 × 2.60 in)
Peso	In-Sight 3800 sin accesorios conectados: 570 g (20.10 oz). Con cubierta de plástico de montaje C de 45 mm (COV-380-CMNT-45): 625 g (22.0 oz); no incluye lente. Con cubierta de plástico de montaje C de 60 mm (COV-380-CMNT-60): 635 g (22.4 oz); no incluye lente. Con cubierta de plástico de montaje C de 75 mm (COV-380-CMNT-75): 650 g (22.9 oz); no incluye lente. Con iluminación Multi-Torch, lente líquido de alta velocidad (16 mm) y cubierta frontal estándar: 840 g (29.6 oz). Con iluminación Multi-Torch, lente líquido de alta velocidad (16 mm) y accesorio de domo: 970 g (34.2 oz).
Temperatura de la carcasa	0 °C a 40 °C (32 °F a 122 °F)
Temperatura de almacenamiento	-20 °C a 80 °C (-4 °F a 176 °F)
Humedad	<95 % sin condensación
Protección	IP67 con todos los cables conectados correctamente (o la clavija de conexión incluida instalada), la cubierta con clasificación IP67 o el accesorio Multi Torch instalado de manera correcta.
Impacto (envío y almacenamiento)	IEC 60068-2-27: 18 impactos (3 impactos en cada polaridad (eje X, Y, Z) 80 Gs (800 m/s2 a 11 ms, semisinusoidal) con cables o clavijas de cable y un lente montado de 150 gramos o más ligero.
Vibración (envío y almacenamiento)	IEC 60068-2-6: prueba de vibración en cada uno de los tres ejes principales durante 2 horas a 10 Gs (10 a 500 Hz a 100 m/s2/15 mm) con cables o clavijas de cable y un lente montado de 150 gramos o más ligero.
Regulaciones/ conformidad	CE, FCC, KCC, TÜV SÜD NRTL, RoHS EU, RoHS China

Diagramas de campo de visión*

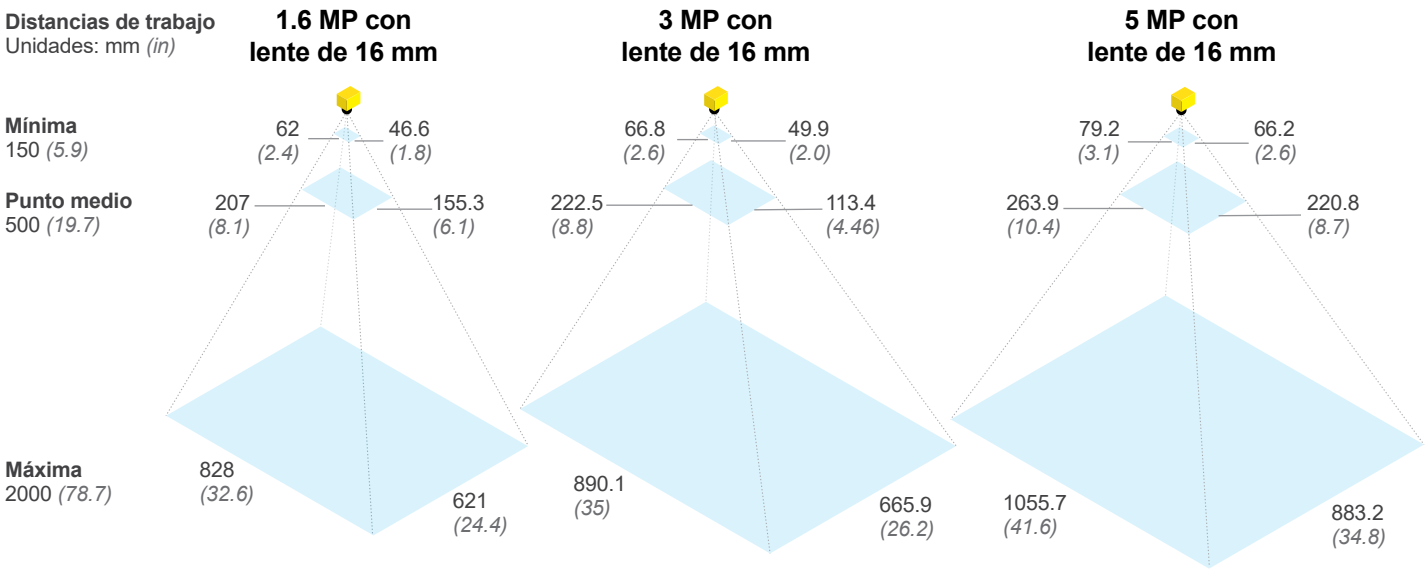

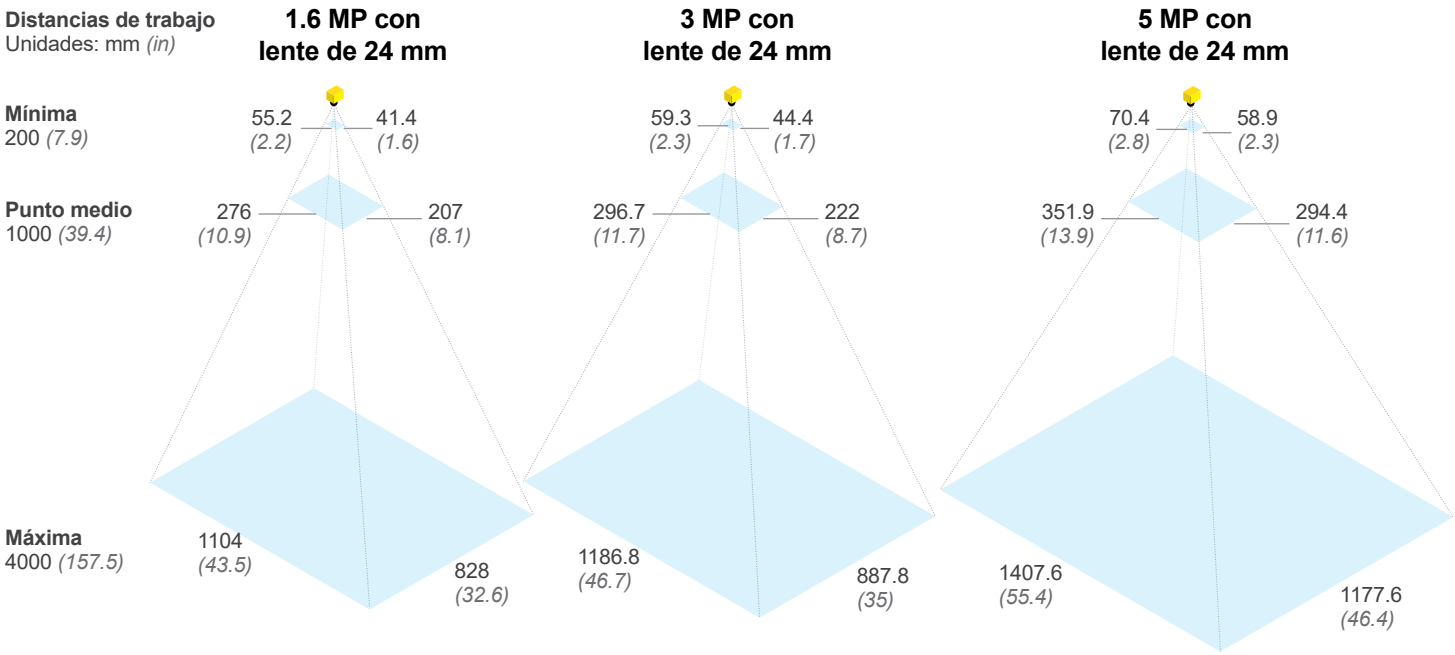

**Los diagramas de campo de visión se basan en las distancias focales mínima y máxima del lente líquido de alta velocidad. Si utiliza un lente líquido de alta velocidad con el accesorio de iluminación Multi Torch, el sistema funcionará mejor a distancias de 150 a 500 mm (5.9 a 19.7 in) en función de intensidad y uniformidad de la luz.*

Encuentre el lente apropiado para su aplicación

El asesor de lentes de Cognex facilita la selección del lente adecuado para su aplicación. Ingrese sus especificaciones, seleccione “Calcular” y deje que el asesor se encargue del resto.

cognex.com/es-mx/lens-advisor

Identificaciones y descripciones de productos*

IN-SIGHT 3801

	ID del producto	Resolución	Monocromático/color	Rendimiento	Iluminación	Lente	Cubierta	Conjunto de herramientas
	IS3801MP-00001-SA	1.6 MP	Monocromático	Rendimiento	Ninguna	Ninguna	Ninguna	EB/SS[1], todas las herramientas
	IS3801CP-00001-SA	1.6 MP	Color	Rendimiento	Ninguna	Ninguna	Ninguna	EB/SS, todas las herramientas
	IS3801MS-00001-SA	1.6 MP	Monocromático	Estándar	Ninguna	Ninguna	Ninguna	EB/SS, todas las herramientas
	IS3801CS-00001-SA	1.6 MP	Color	Estándar	Ninguna	Ninguna	Ninguna	EB/SS, todas las herramientas
	IS3801MP-14621-SA	1.6 MP	Monocromático	Rendimiento	Multi Torch	HSLL de 16 mm	Difusa	EB/SS, todas las herramientas
	IS3801CP-14621-SA	1.6 MP	Color	Rendimiento	Multi Torch	HSLL de 16 mm	Difusa	EB/SS, todas las herramientas
	IS3801MP-14821-SA	1.6 MP	Monocromático	Rendimiento	Multi Torch	HSLL de 24 mm	Difusa	EB/SS, todas las herramientas
	IS3801CP-14821-SA	1.6 MP	Color	Rendimiento	Multi Torch	HSLL de 24 mm	Difusa	EB/SS, todas las herramientas

IN-SIGHT 3803

	ID del producto	Resolución	Monocromático/color	Rendimiento	Iluminación	Lente	Cubierta	Conjunto de herramientas
	IS3803MP-00001-SA	3.2 MP	Monocromático	Rendimiento	Ninguna	Ninguna	Ninguna	EB/SS, todas las herramientas
	IS3803CP-00001-SA	3.2 MP	Color	Rendimiento	Ninguna	Ninguna	Ninguna	EB/SS, todas las herramientas
	IS3803MS-00001-SA	3.2 MP	Monocromático	Estándar	Ninguna	Ninguna	Ninguna	EB/SS, todas las herramientas
	IS3803CS-00001-SA	3.2 MP	Color	Estándar	Ninguna	Ninguna	Ninguna	EB/SS, todas las herramientas
	IS3803MP-14621-SA	3.2 MP	Monocromático	Rendimiento	Multi Torch	HSLL de 16 mm	Difusa	EB/SS, todas las herramientas
	IS3803CP-14621-SA	3.2 MP	Color	Rendimiento	Multi Torch	HSLL de 16 mm	Difusa	EB/SS, todas las herramientas
	IS3803MP-14821-SA	3.2 MP	Monocromático	Rendimiento	Multi Torch	HSLL de 24 mm	Difusa	EB/SS, todas las herramientas
	IS3803CP-14821-SA	3.2 MP	Color	Rendimiento	Multi Torch	HSLL de 24 mm	Difusa	EB/SS, todas las herramientas

IN-SIGHT 3805

	ID del producto	Resolución	Monocromático/color	Rendimiento	Iluminación	Lente	Cubierta	Conjunto de herramientas
	IS3805MP-00001-SA	5 MP	Monocromático	Rendimiento	Ninguna	Ninguna	Ninguna	EB/SS, todas las herramientas
	IS3805CP-00001-SA	5 MP	Color	Rendimiento	Ninguna	Ninguna	Ninguna	EB/SS, todas las herramientas
	IS3805MS-00001-SA	5 MP	Monocromático	Estándar	Ninguna	Ninguna	Ninguna	EB/SS, todas las herramientas
	IS3805CS-00001-SA	5 MP	Color	Estándar	Ninguna	Ninguna	Ninguna	EB/SS, todas las herramientas
	IS3805MP-14621-SA	5 MP	Monocromático	Rendimiento	Multi Torch	HSLL de 16 mm	Difusa	EB/SS, todas las herramientas
	IS3805CP-14621-SA	5 MP	Color	Rendimiento	Multi Torch	HSLL de 16 mm	Difusa	EB/SS, todas las herramientas
	IS3805MP-14821-SA	5 MP	Monocromático	Rendimiento	Multi Torch	HSLL de 24 mm	Difusa	EB/SS, todas las herramientas
	IS3805CP-14821-SA	5 MP	Color	Rendimiento	Multi Torch	HSLL de 24 mm	Difusa	EB/SS, todas las herramientas

*Esta tabla únicamente incluye los modelos de productos más comunes. Para obtener información sobre otros modelos disponibles, comuníquese con el Departamento de Ventas de Cognex a cognex.com/contact-sales.

Componentes y accesorios

LUZ MULTI TORCH

	ID del producto	Descripción
	380-TORCH-MULTI-AF	**Kit de accesorio Multi Torch para lentes de enfoque automático.** Incluye: Módulo de iluminación Multi Torch, montura para el módulo de iluminación (solo lentes líquidos de alta velocidad), cubierta difusa, PCB de iluminación, herramienta hexagonal de 2 mm.
	380-TORCH-MULTI-MF	**Kit de accesorio Multi Torch para lentes de enfoque manual.** Incluye: Módulo de iluminación Multi Torch, montura para el módulo de iluminación (solo lentes de enfoque manual), cubierta difusa, PCB de iluminación, herramienta hexagonal de 2 mm.

CUBIERTAS FRONTALES PARA MULTI TORCH

	ID del producto	Descripción
	380-TORCH-COVDIF	Cubierta frontal difusa Multi Torch
	380-TORCH-COVPOL	Cubierta frontal polarizada cruzada Multi Torch
	380-TORCH-COVCLR	Cubierta frontal transparente Multi Torch
	380-TORCH-DOME	Accesorio de domo Multi Torch

FILTROS DE PASO DE BANDA

	ID del producto	Descripción
	380-TORCH-BP470	Filtro pasabandas azul para Multi Torch
	380-TORCH-BP635	Filtro pasabandas rojo para Multi Torch

LENTES

	ID del producto	Descripción
	CLN-C16F8FS-HSLL	HSLL de 16 mm
	CLN-C24F6FS-HSLL	HSLL de 24 mm
	CLN-C16F8FS	Lente de enfoque manual de 16 mm
	CLN-C24F6FS	Lente de enfoque manual de 24 mm

CUBIERTAS PARA LENTE

	ID del producto	Descripción
	COV-380-CMNT-45	Cubierta de lente de plástico de 45 mm
	COV-380-CMNT-60	Cubierta de lente de plástico de 60 mm
	COV-380-CMNT-75	Cubierta de lente de plástico de 75 mm
	COV-7000-CMNT-LGX	Extensión de cubierta de lente de 30 mm

SOPORTES DE MONTAJE

	ID del producto	Descripción
	BKT-INS-01	Soporte de montaje con orificios de montaje M3, M4 1/4-20
	ISB-7000-7K	Soporte de montaje de convertidor con llave y tornillos de cabeza cilíndrica hexagonal M3
	ISB-7000-5K	Soporte de montaje de convertidor con tornillos de estrella de cabeza plana Phillips M3 y tornillos M4

CABLES

	ID del producto	Descripción
	IVSL-5PM12-J300 IVSL-5PM12-J500 IVSL-5PM12-J1000 IVSL-5PM12-J2000	Cable de luz externa, amarillo (300 mm, 500 mm, 1000 mm, 2000 mm)
	IVSL-M12-NSB-300 IVSL-M12-NSB-1000 IVSL-M12-NSB-2000	Cable de luz externa, negro (300 mm, 1000 mm, 2000 mm)
	CCB-M12LTF-05 CCB-M12LTF-100 CCB-M12LTF-200 CCB-M12LTF-500	Cable de luz externa, gris (0.5 m, 1 m, 2 m, 5 m)
	ICQ-CB-0.5-IFL-M12	Cable M12 a M12 negro con condensador pequeño en línea (2 m)
	CCB-84901-2001-02 CCB-84901-2001-05 CCB-84901-2001-10 CCB-84901-2001-15 CCB-84901-2001-30	Cable de Ethernet, código X M12-8 a RJ-45 (2 m, 5 m, 10 m, 15 m, 30 m)
	CCB-84901-2RBT-02 CCB-84901-2RBT-05 CCB-84901-2RBT-10	Cable de Ethernet, código X M12-8 a RJ-45 (2 m, 5 m, 10 m)
	CCB-PWRIO-05 CCB-PWRIO-10 CCB-PWRIO-15	Cable multiconector, M12-12 a cable volante (5 m, 10 m, 15 m)

Dimensiones

Unidades: mm, [in]

Unidad base In-Sight 3800

Descargar archivos CAD

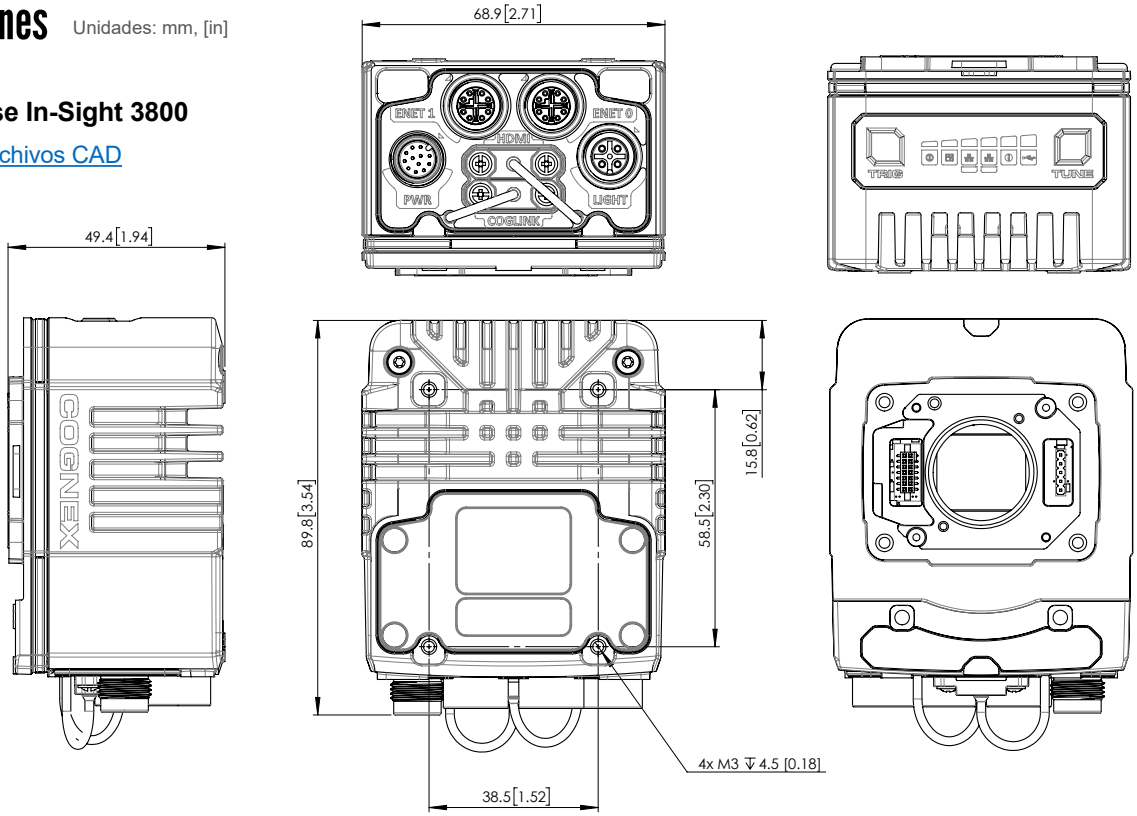

In-Sight 3800 con Multi Torch

Descargar archivos CAD

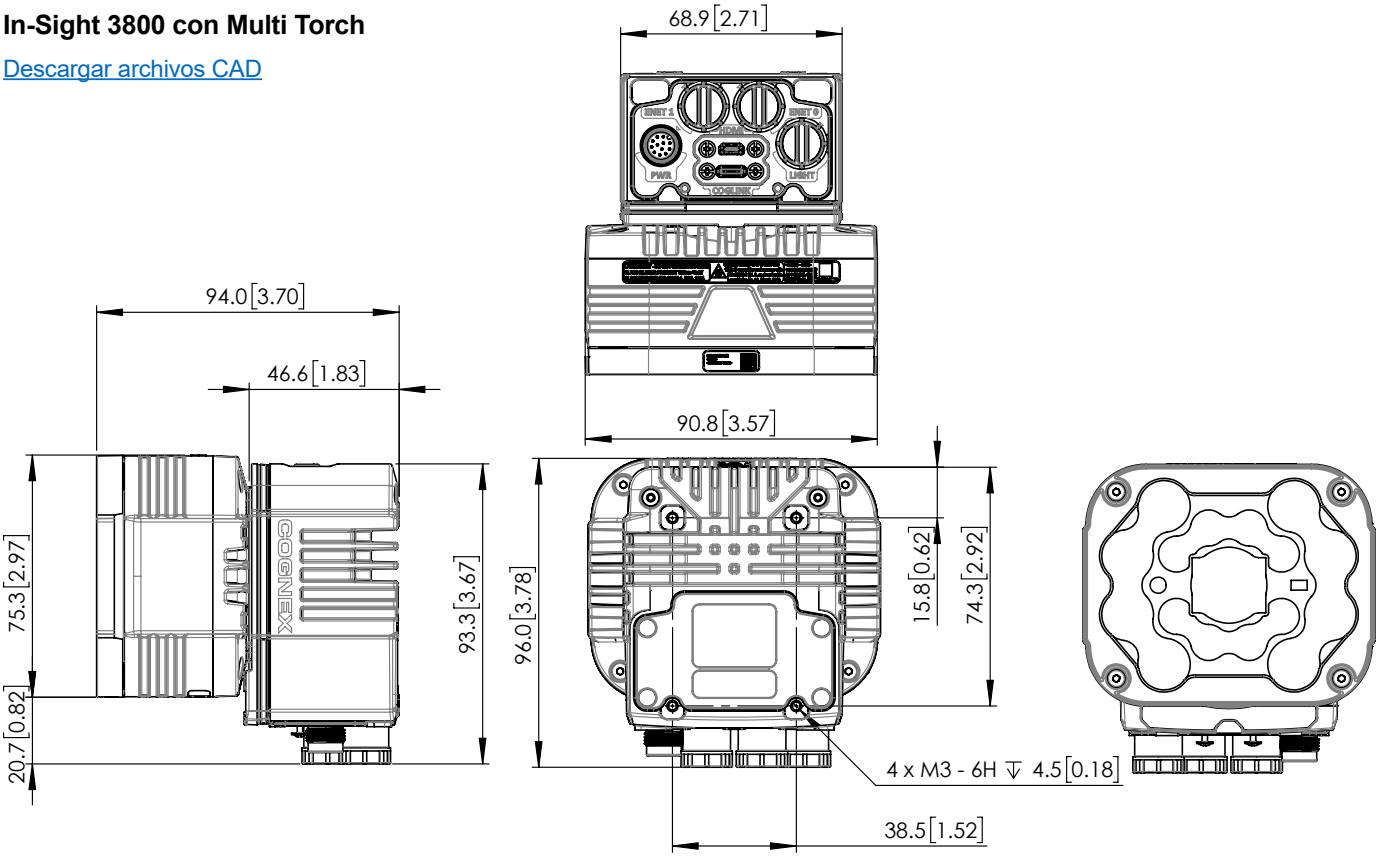

In-Sight 3800 con domo

Descargar archivos CAD

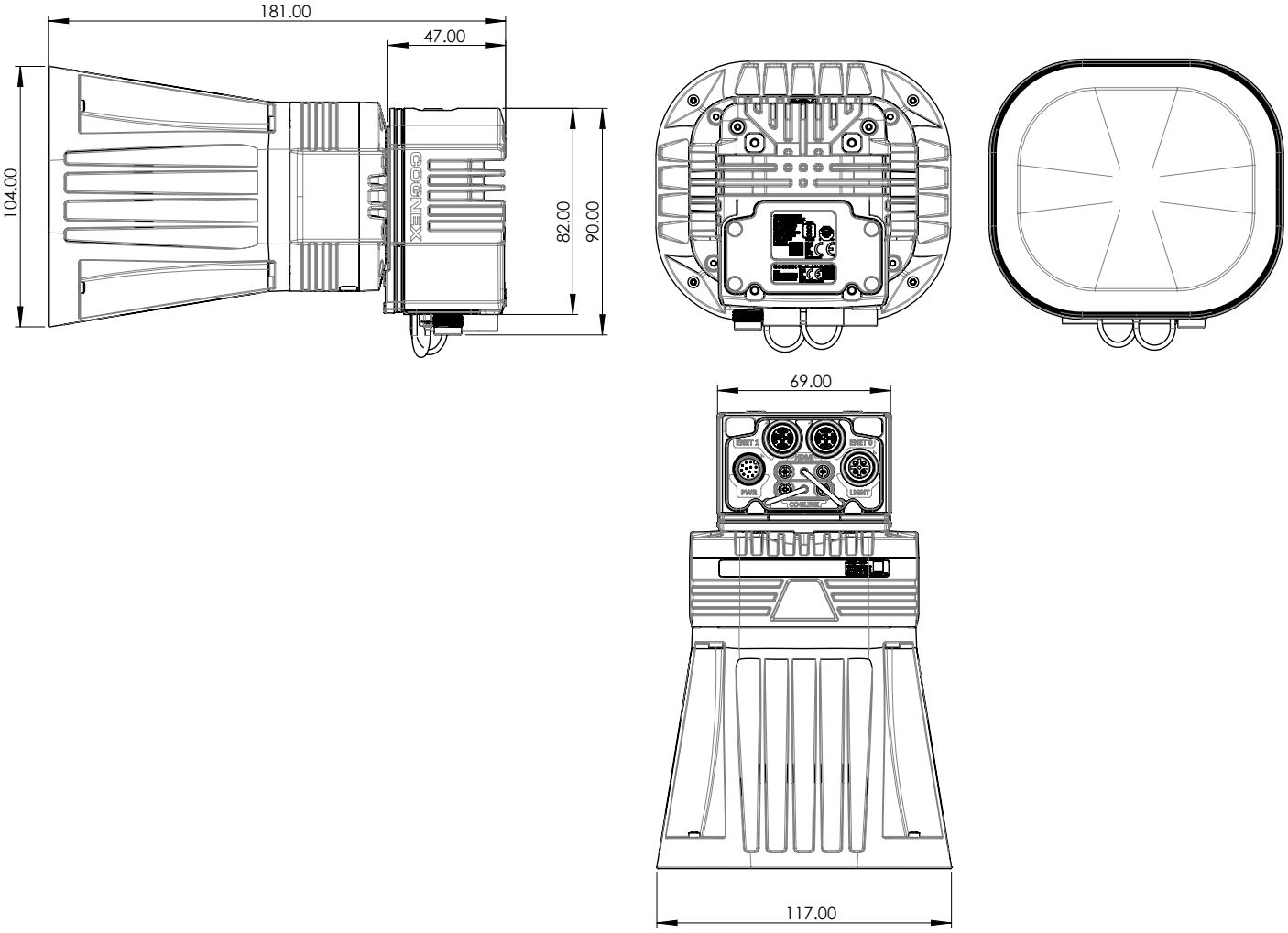

In-Sight 3800 con montaje C

Cubierta de montaje C de 45 mm

Descargar archivos CAD

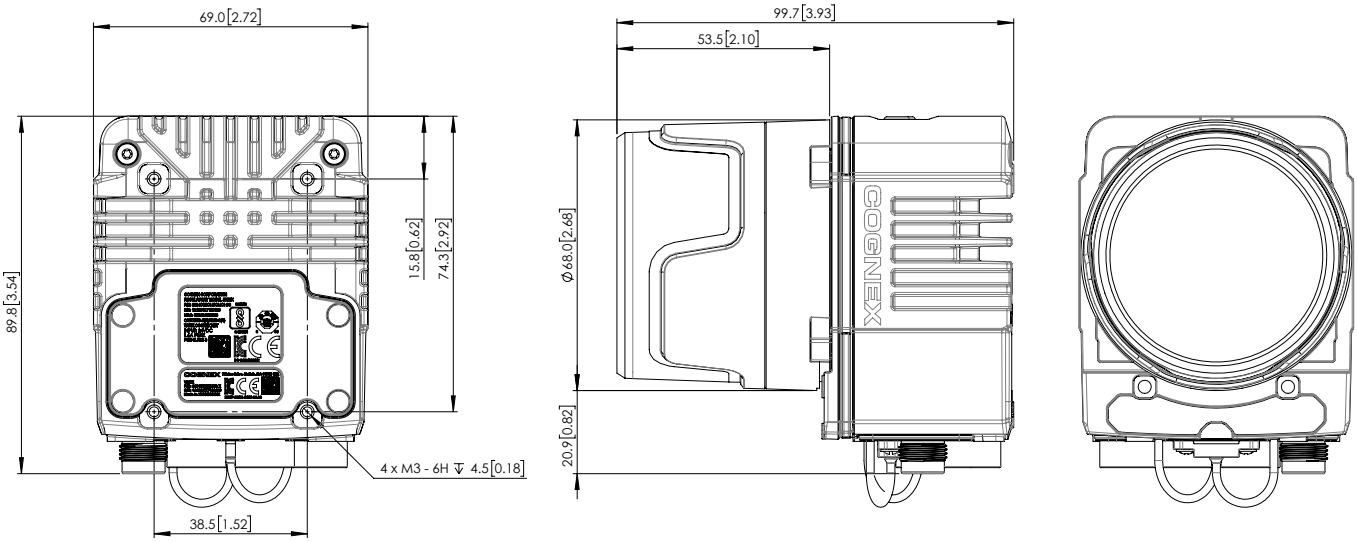

Cubierta de montaje C de 60 mm

Descargar archivos CAD

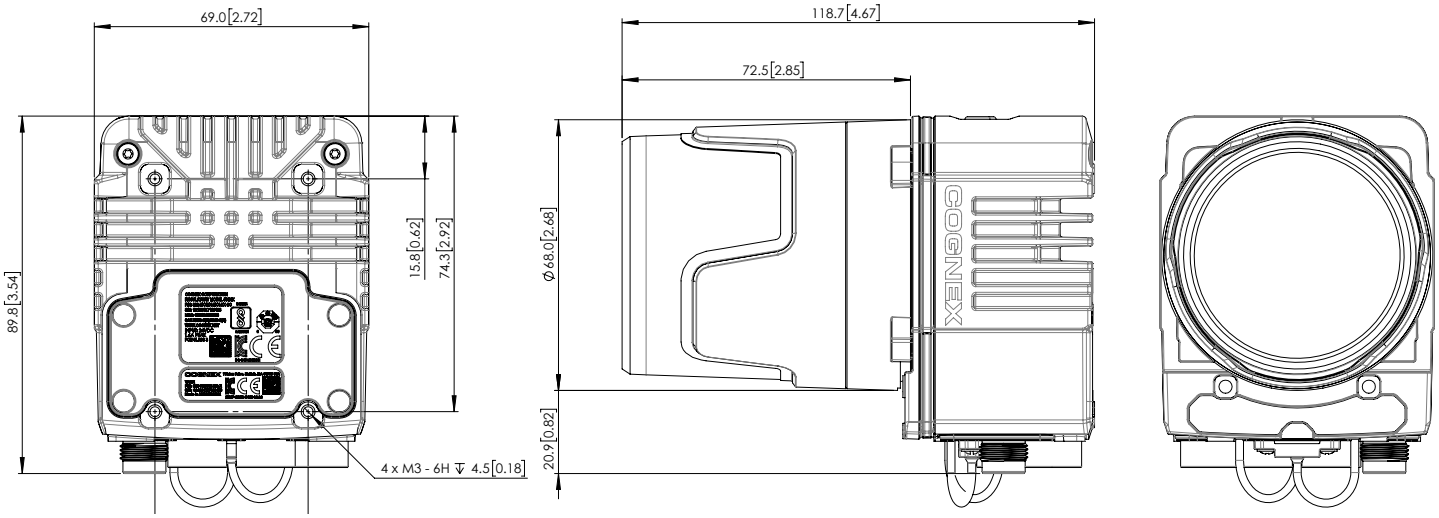

Cubierta de montaje C de 75 mm

Descargar archivos CAD

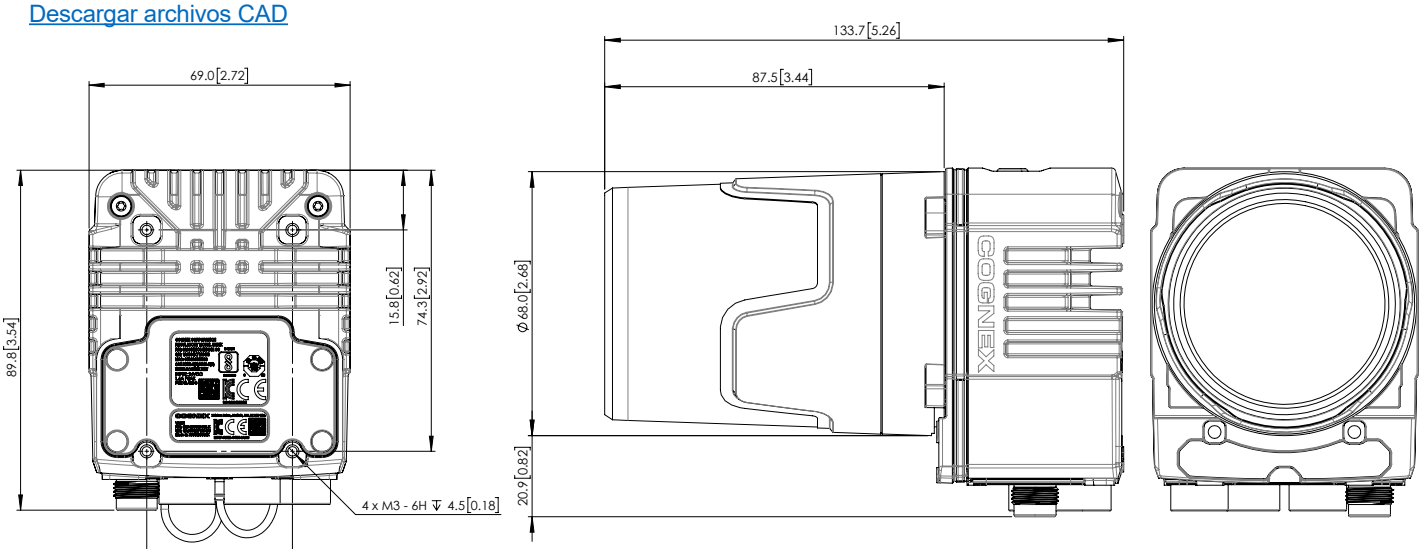

Radio de curvatura del cable

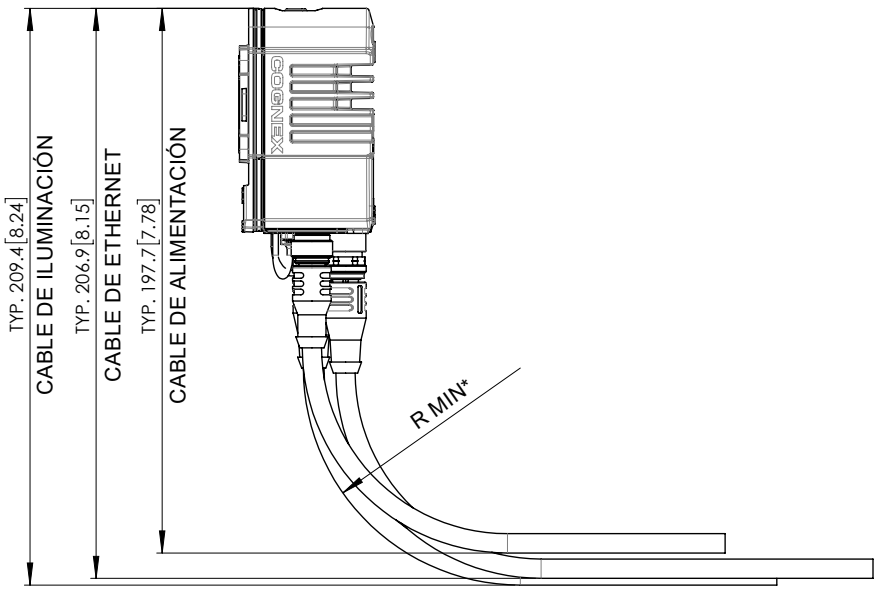

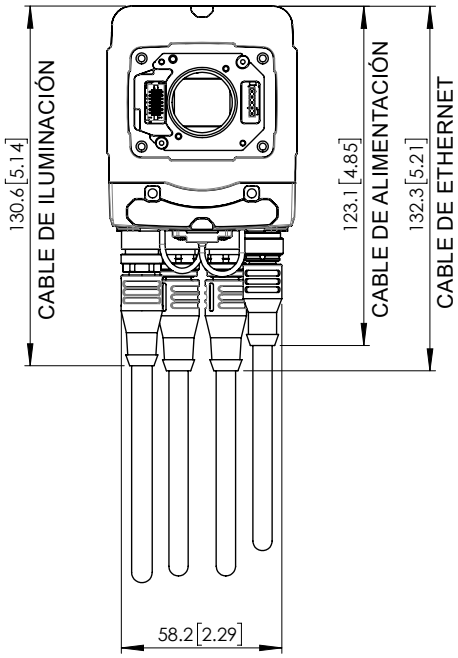

*R MIN = 10 VECES EL DIÁMETRO DEL CABLE

TÍPICO:
CABLE DE ALIMENTACIÓN Ø7.1 [0.28]
CABLE DE ETHERNET Ø7.1 [0.28]
CABLE DE ILUMINACIÓN Ø7.5 [0.3]

COGNEX

Compañías de todo el mundo confían en las soluciones de visión y lectura de códigos de barras de Cognex para optimizar la calidad, bajar los costos y controlar la trazabilidad.

Casa matriz **One Vision Drive Natick, Massachusetts 01760 EE. UU.**

Oficinas regionales de ventas

América

Norteamérica	+1 844-999-2469
Brasil	+55 11 4210 3919
México	+800 733 4116

Europa

Austria	+43 800 28 16 32
Bélgica	+32 289 370 75
Chequia	+420 800 023 519
Francia	+33 1 76 54 93 18
Alemania	+49 721 958 8052
Hungría	+36 800 80291
Irlanda	+353 21 421 7500
Italia	+39 02 3057 8196
Países Bajos	+31 207 941 398
Polonia	+48 717 121 086
Rumania	+40 741 041 272
España	+34 93 299 28 14
Suecia	+46 21 14 55 88
Suiza	+41 445 788 877
Turquía	+90 216 900 1696
Reino Unido	+44 121 29 65 163

Asia-Pacífico

Australia	+61 2 7202 6910
China	+86 21 2279 9455
India	+91 7305 040397
Indonesia	+62 21 80602011
Japón	+81 3 5977 5400
Corea	+82 2 539 9047
Malasia	+6019 916 5532
Nueva Zelanda	+64 9 802 0555
Singapur	+65 3158 3322
Taiwán	+886 02 7703 2848
Tailandia	+66 6 3230 9998
Vietnam	+84 98 2405167

© Copyright 2023, Cognex Corporation.
Toda la información de este documento queda sujeta a modificaciones sin previo aviso. Todos los derechos reservados. Cognex, In-Sight y EasyBuilder son marcas comerciales registradas de Cognex Corporation. ViDi es una marca de Cognex Corporation. Todas las demás marcas comerciales son propiedad de sus respectivos dueños. Lit. n.º IS3800DS-04-2023

www.cognex.com/es-mx